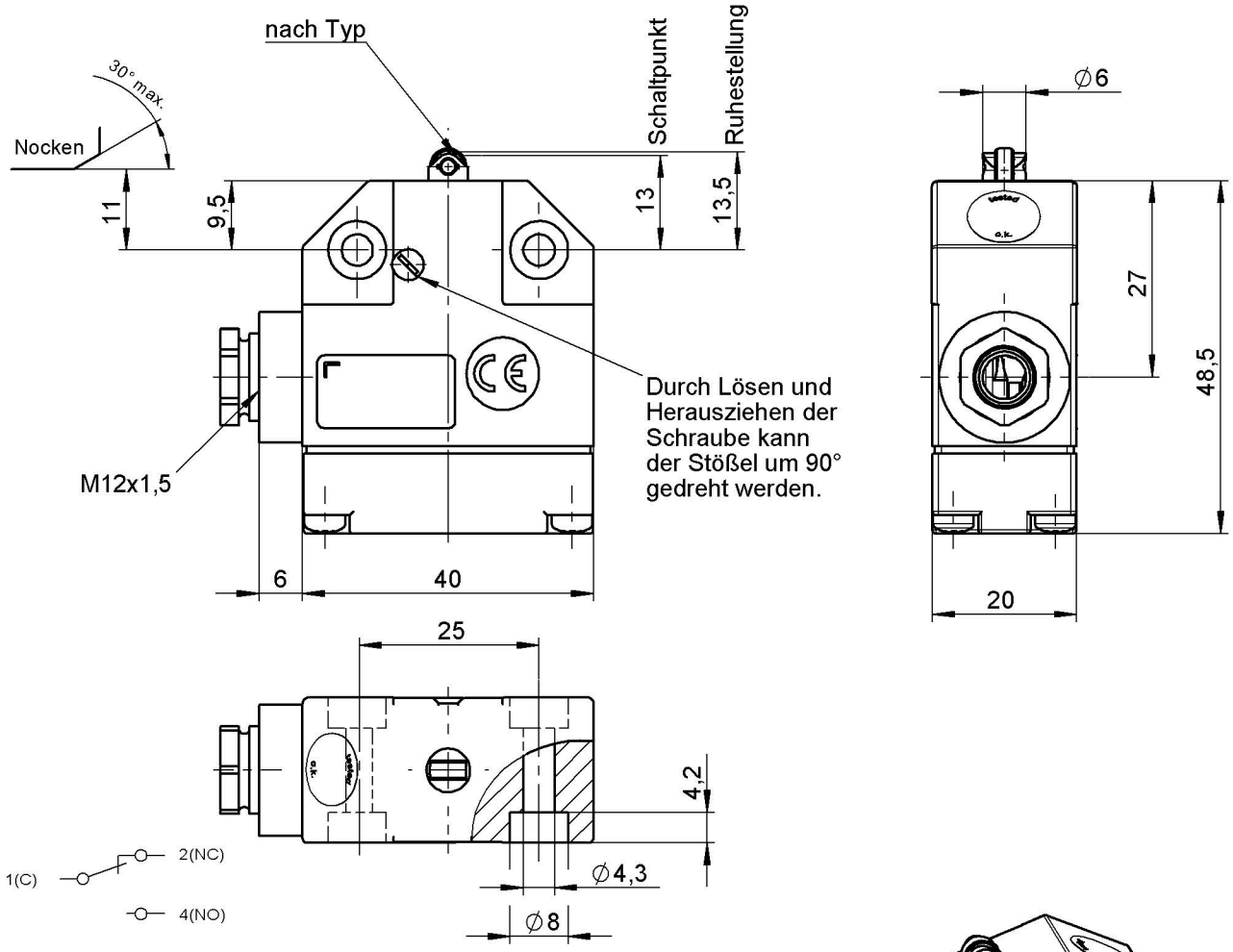

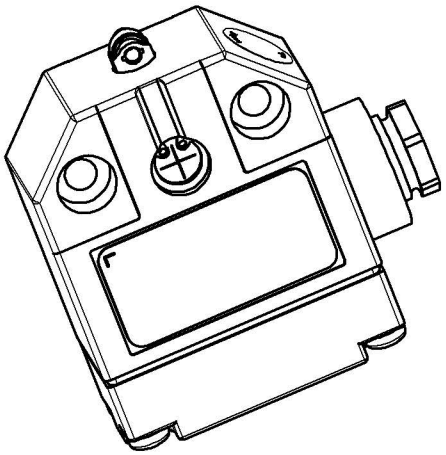

Technische Daten

Gehäusewerkstoff	:	Aluminium-Druckguss
Schutzart nach IEC 60529	:	IP 67
Mechanische Lebensdauer	:	bis 10 x 10^6 Betätigungszyklen
Umgebungstemperatur	:	-5 °C bis +80°C
Einbaulage	:	beliebig
Kabeleinführung	:	Kabel-Ø 4,5mm bis 6mm
Anfahrgeschwindigkeit max.		
Stößel Dach D	:	20m/min
Rollen R (Gleitlager)	:	50m/min
Kugel K	:	8m/min
Schaltglieder	:	1 Wechsler
Schaltprinzip	:	Sprungschaltglied
Anschlussart	:	Schraubanschluss
Anzugsdrehmoment	:	0,5 Nm
Leiterquerschnitt	:	0,14 ... 1,0 mm²
Kontakte	:	Reinsilber (Ag)
Bemessungsstoßspannungs-festigkeit U_{imp}	:	2,5 kV
Bemessungsisolationsspannung U_i	:	250 V
Konv. thermischer Strom I_{th}	:	6 A
Gebrauchskategorie	:	AC-15 I_e 2 A U_e 230 V
nach EN 60947-5-1		DC-13 I_e 2 A U_e 24 V
Schaltstrom min. bei	:	10 mA
Schaltspannung	:	DC 24 V

102235	NB01R620-MC2276/V100	100
102883	NB01R620-MC2276	1
Ident-Nr.	**Typ**	**Verpackungseinheit**

Technische Änderungen vorbehalten, alle Angaben ohne Gewähr / Subject to technical modifications; no responsibility is accepted for the accuracy of this information. © EUCHNER GmbH + Co. KG Maße in mm / Dimensions in mm

EUCHNER GmbH + Co. KG Kohlhammerstraße 16 70771 Leinfelden-Echterdingen Tel. +49/711/7597-0 Fax +49/711/753316 www.euchner.de info@euchner.de